Zeichne das Werkstück in 3 Ansichten im Maßstab 1 : 1. Bemaße das Werkstück.

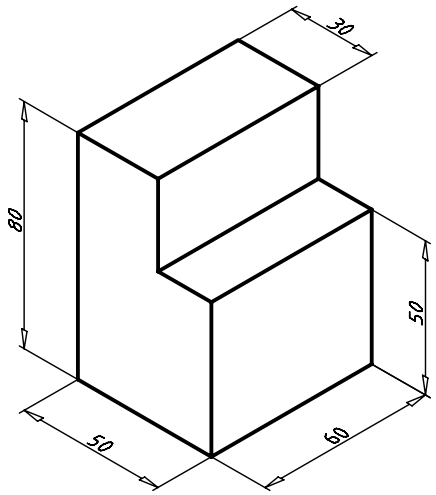

http://www.eduvinet.de/schwinn			Maßstab
	Datum	Name	Prismatische Werkstücke Prisma 1-2
Bearb.			
Gepr.			
Norm			
© Günter Schwinn			TZ102A.DWG
Zust. Änderung Datum Name	Ursprung		Ersatz für: / Ersatz durch:

Blatt 102 Bl.