Zeichne das Werkstück in 3 Ansichten im Maßstab 1 : 1. Bemaße das Werkstück.

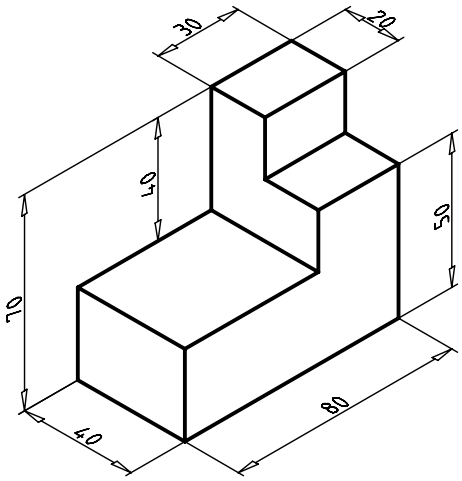

http://www.eduvinet.de/schwinn						Maßstab	
					Datum	Name	Prismatische Werkstücke Prisma 1-4
				Bearb.			
				Gepr.			
				Norm			
				© Günter Schwinn		TZ104A.DWG	Blatt 104
Zust.	Änderung	Datum	Name	Ursprung		Ersatz für:	Ersatz durch: Bl.